ZL/SB-EMC シールドプレート

ストレインリリーフプレート用

シールドプレートZL/SB-EMCは、ストレインリリーフプレートと合わせて使用し、シールド結合の干渉を排除します。

ZLストレインリリーフプレートにシールドプレートをかぶせます。シールドプレートは、ケーブルシールドにアース電位で接触します。これにより、シールドプレートとアース間に低抵抗の接続が確保されます。

ZLストレインリリーフプレートは別途注文となります。

仕様

材質	ステンレススチール
取付型式	ネジ留め

特□とメリット

製品タイプとサイズ

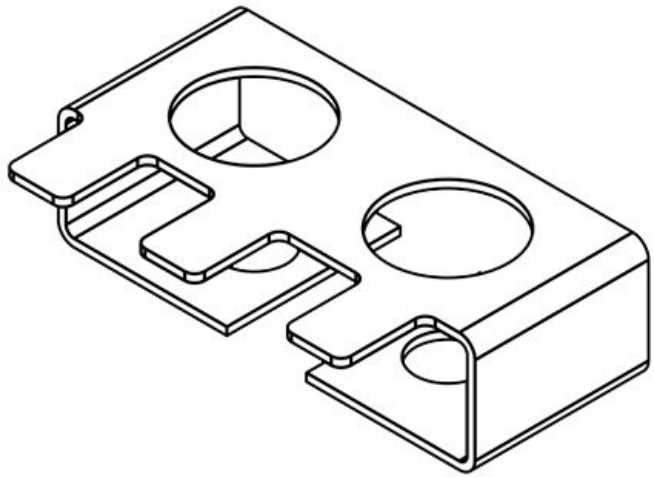

部品番号	**36322**	高さ	**12 mm**
EAN	**4251269302**	ネジ穴数	**2**
	541	ネジ穴径	**6,5 mm**
梱包単位	**10**	留め金数	**3**
ケーブル数	**3**		
長さ L1	**42 mm**		
長さ L2	**19,5 mm**		
幅	**26 mm**		

部品番号	**37150**	高さ	**12 mm**
EAN	**4251269305221**	ネジ穴数	**2**
		ネジ穴径	**6,5 mm**
梱包単位	**10**	留め金数	**3**
ケーブル数	**3**		
長さ L1	**42 mm**		
長さ L2	**19,5 mm**		
幅	**42,1 mm**		

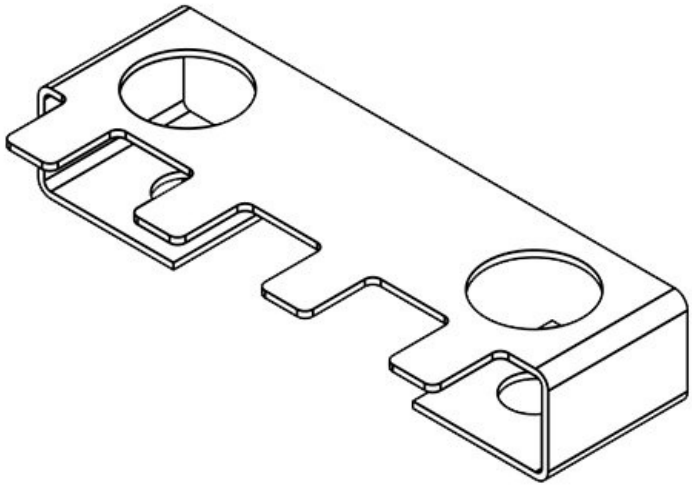

部品番号	**36328**	高さ	**12 mm**
EAN	**4251269302572**	ネジ穴数	**2**
		ネジ穴径	**6,5 mm**
梱包単位	**10**	留め金数	**4**
ケーブル数	**4**		
長さ L1	**64 mm**		
長さ L2	**43,5 mm**		
幅	**26 mm**		

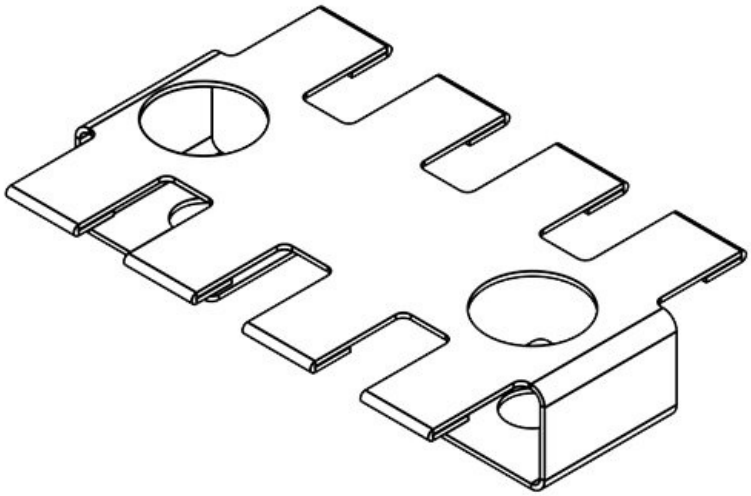

部品番号	**37152**	高さ	**12 mm**
EAN	**4251269305238**	ネジ穴数	**2**
		ネジ穴径	**6,5 mm**
梱包単位	**10**	留め金数	**4**
ケーブル数	**4**		
長さ L1	**64 mm**		
長さ L2	**43,5 mm**		
幅	**42,1 mm**		

部品番号	**36323**	高さ	**12 mm**
EAN	**4251269332845**	ネジ穴数	**2**
		ネジ穴径	**6,5 mm**
梱包単位	**10**	留め金数	**5**
ケーブル数	**5**		
長さ L1	**72,7 mm**		
長さ L2	**43,5 mm**		
幅	**26 mm**		

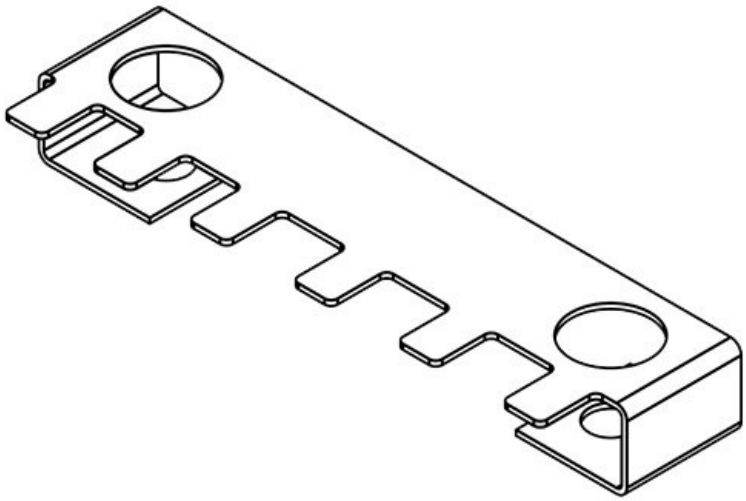

部品番号	**36324**	高さ	**12 mm**
EAN	**4251269302558**	ネジ穴数	**2**
		ネジ穴径	**6,5 mm**
梱包単位	**10**	留め金数	**6**
ケーブル数	**6**		
長さ L1	**90 mm**		
長さ L2	**68 mm**		
幅	**26 mm**		

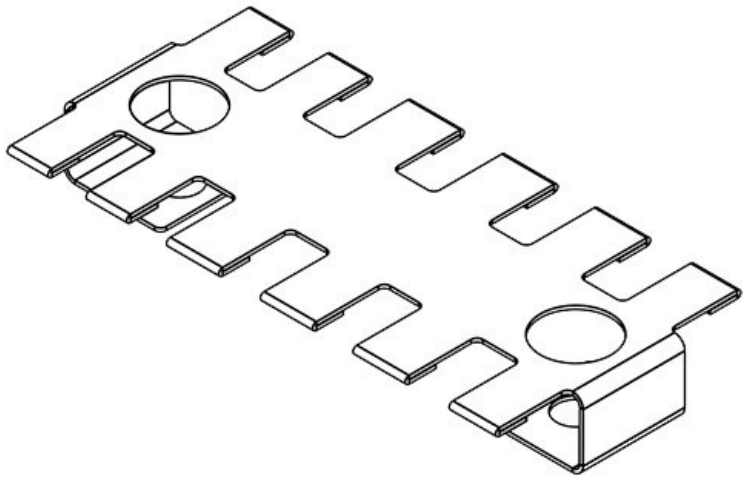

部品番号	**37154**	高さ	**12 mm**
EAN	**4251269305245**	ネジ穴数	**2**
		ネジ穴径	**6,5 mm**
梱包単位	**10**	留め金数	**6**
ケーブル数	**6**		
長さ L1	**90 mm**		
長さ L2	**68 mm**		
幅	**42,1 mm**		

部品番号	**36332**	高さ	**12 mm**
EAN	**4251269302596**	ネジ穴数	**2**
		ネジ穴径	**6,5 mm**
梱包単位	**10**	留め金数	**7**
ケーブル数	**7**		
長さ L1	**106 mm**		
長さ L2	**84 mm**		
幅	**26 mm**		

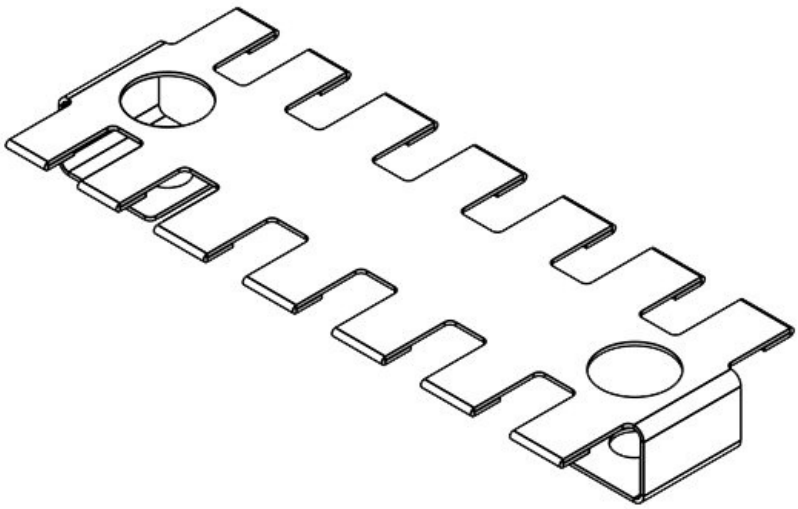

部品番号	**37156**	高さ	**12 mm**
EAN	**4251269305252**	ネジ穴数	**2**
		ネジ穴径	**6,5 mm**
梱包単位	**10**	留め金数	**7**
ケーブル数	**7**		
長さ L1	**106 mm**		
長さ L2	**84 mm**		
幅	**42,1 mm**		

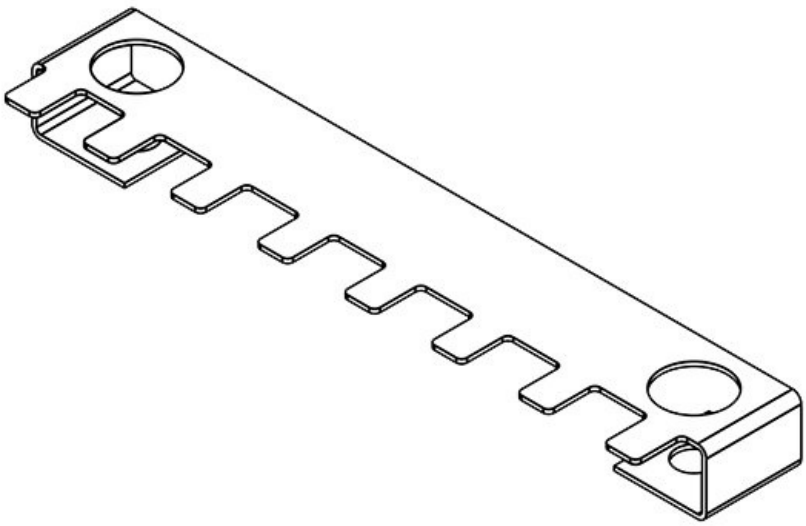

部品番号	**36330**	高さ	**12 mm**
EAN	**4251269302589**	ネジ穴数	**2**
		ネジ穴径	**6,5 mm**
梱包単位	**10**	留め金数	**8**
ケーブル数	**8**		
長さ L1	**124 mm**		
長さ L2	**102,5 mm**		
幅	**26 mm**		

部品番号	**37158**	高さ	**12 mm**
EAN	**4251269305269**	ネジ穴数	**2**
		ネジ穴径	**6,5 mm**
梱包単位	**10**	留め金数	**8**
ケーブル数	**8**		
長さ L1	**124 mm**		
長さ L2	**102,5 mm**		
幅	**42,1 mm**		

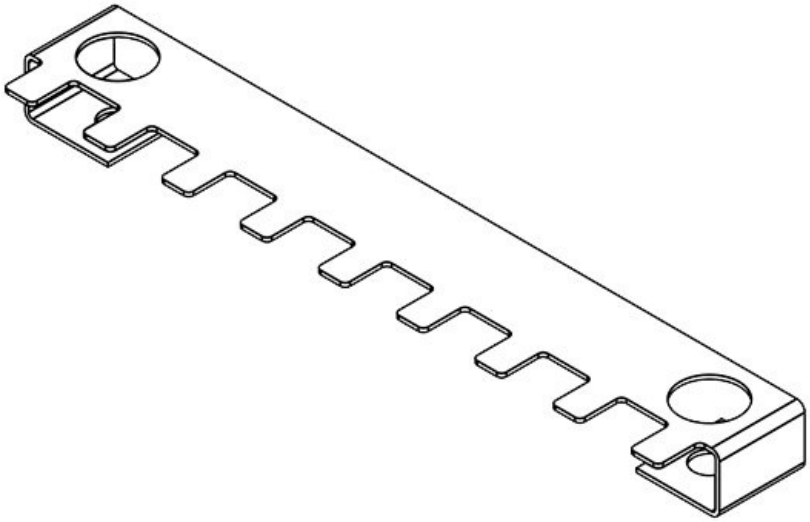

部品番号	**36326**	高さ	**12 mm**
EAN	**4251269302565**	ネジ穴数	**2**
		ネジ穴径	**6,5 mm**
梱包単位	**10**	留め金数	**9**
ケーブル数	**9**		
長さ L1	**142 mm**		
長さ L2	**121 mm**		
幅	**26 mm**		

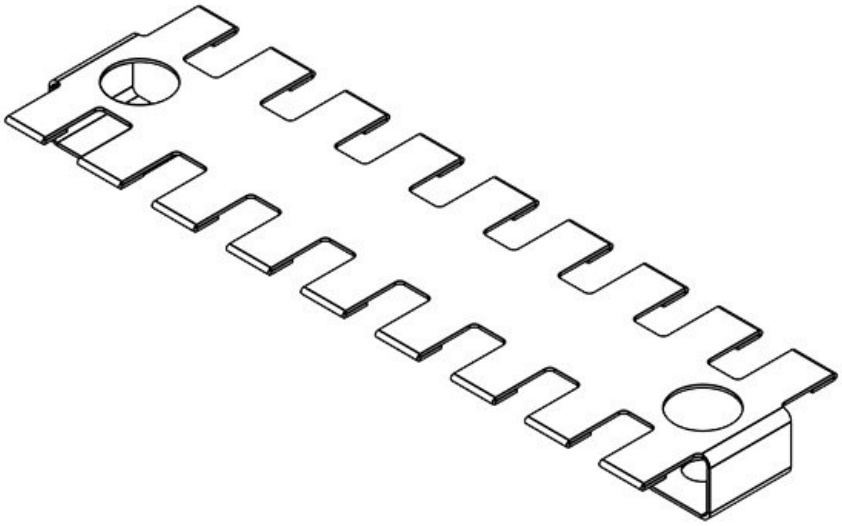

部品番号	**37159**	高さ	**12 mm**
EAN	**4251269305276**	ネジ穴数	**2**
		ネジ穴径	**6,5 mm**
梱包単位	**10**	留め金数	**9**
ケーブル数	**9**		
長さ L1	**142 mm**		
長さ L2	**121 mm**		
幅	**42,1 mm**		